(1 : 20)

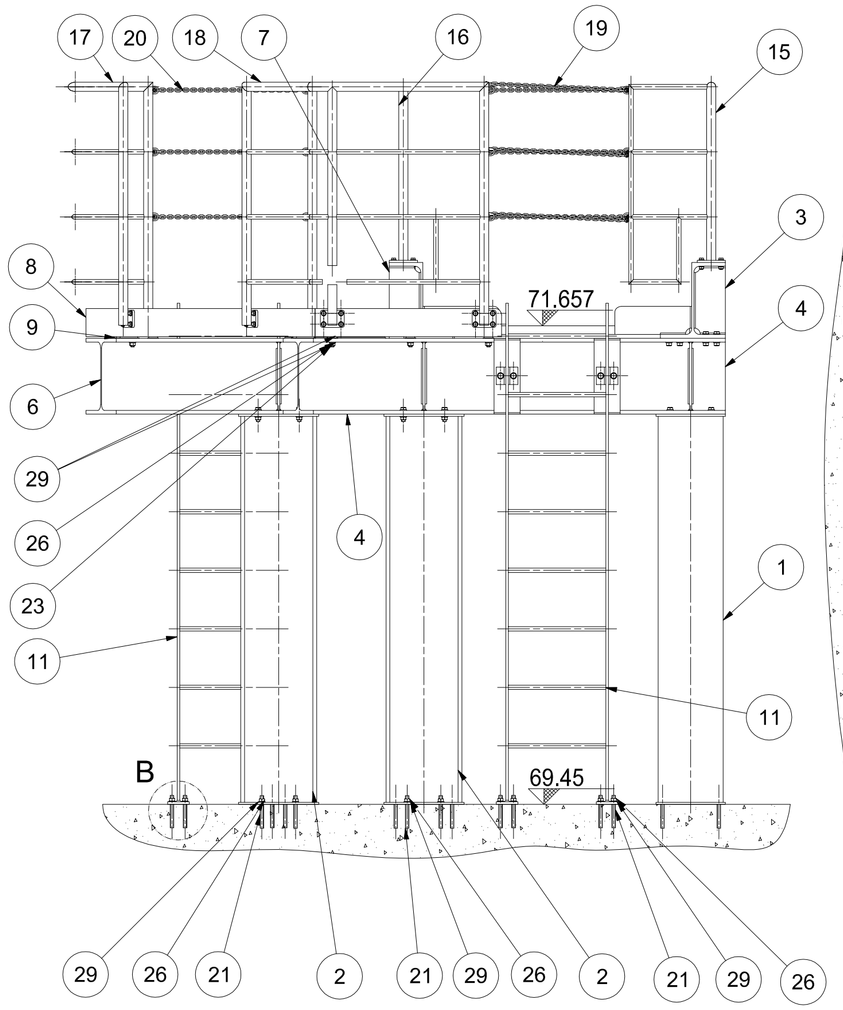

(1 : 20)

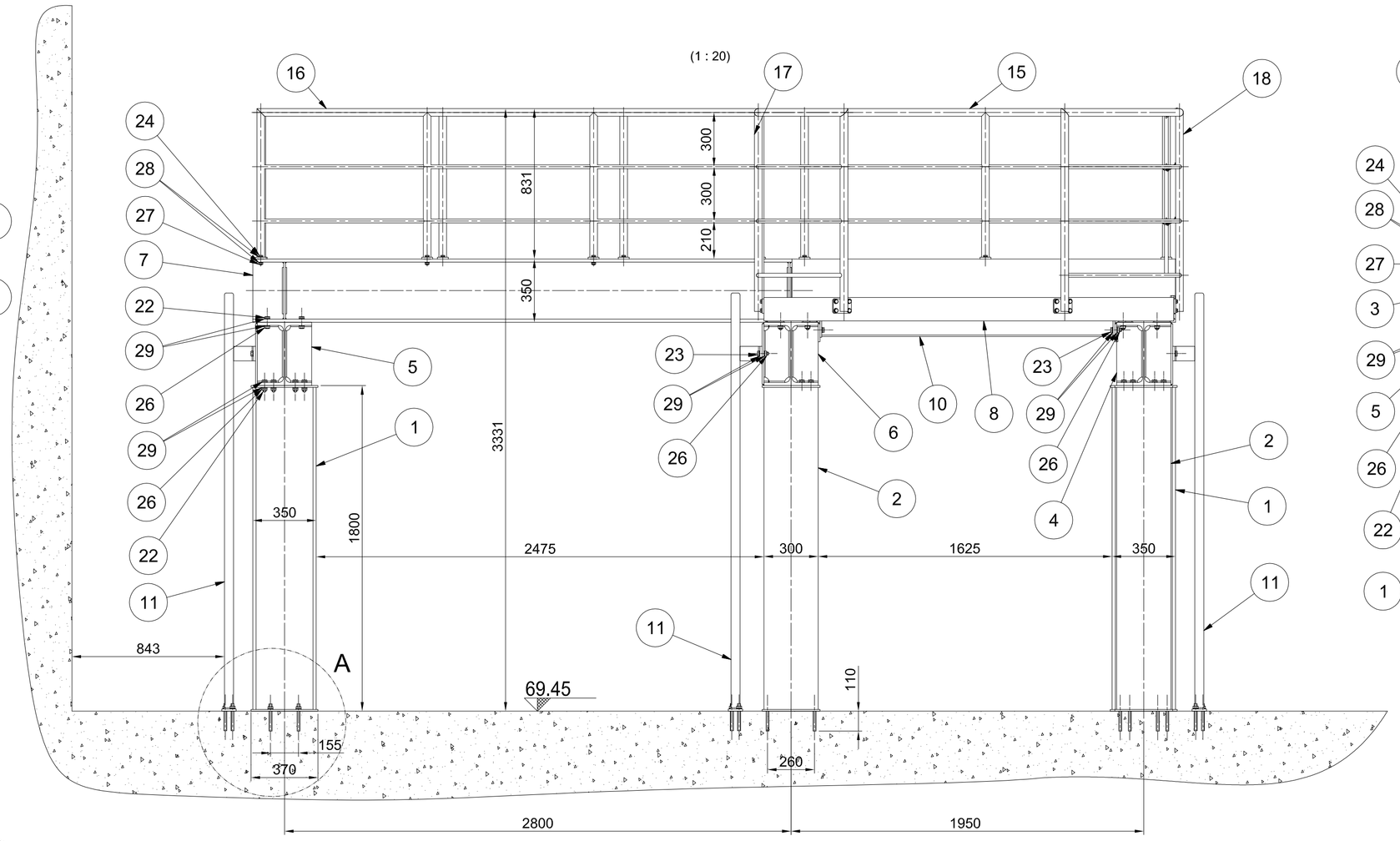

(1 : 20)

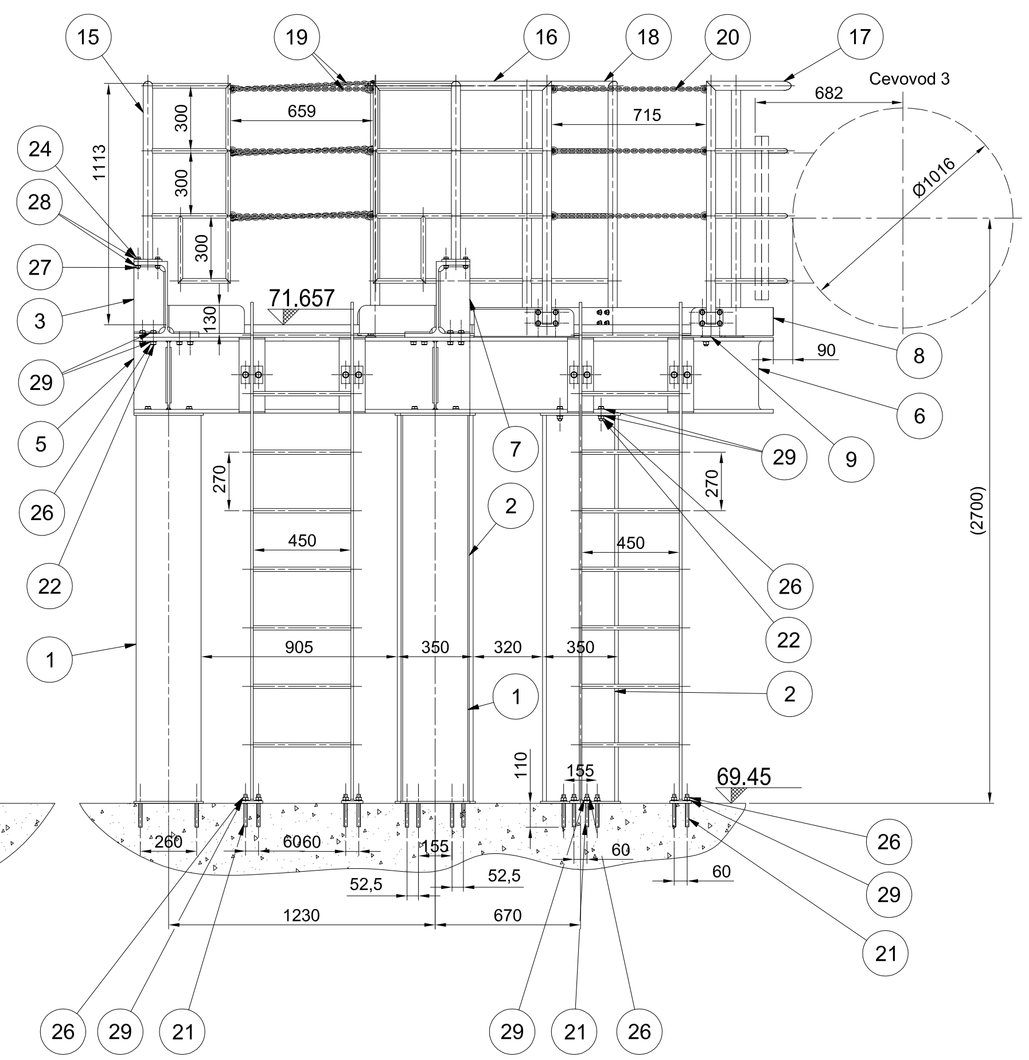

(1 : 20)

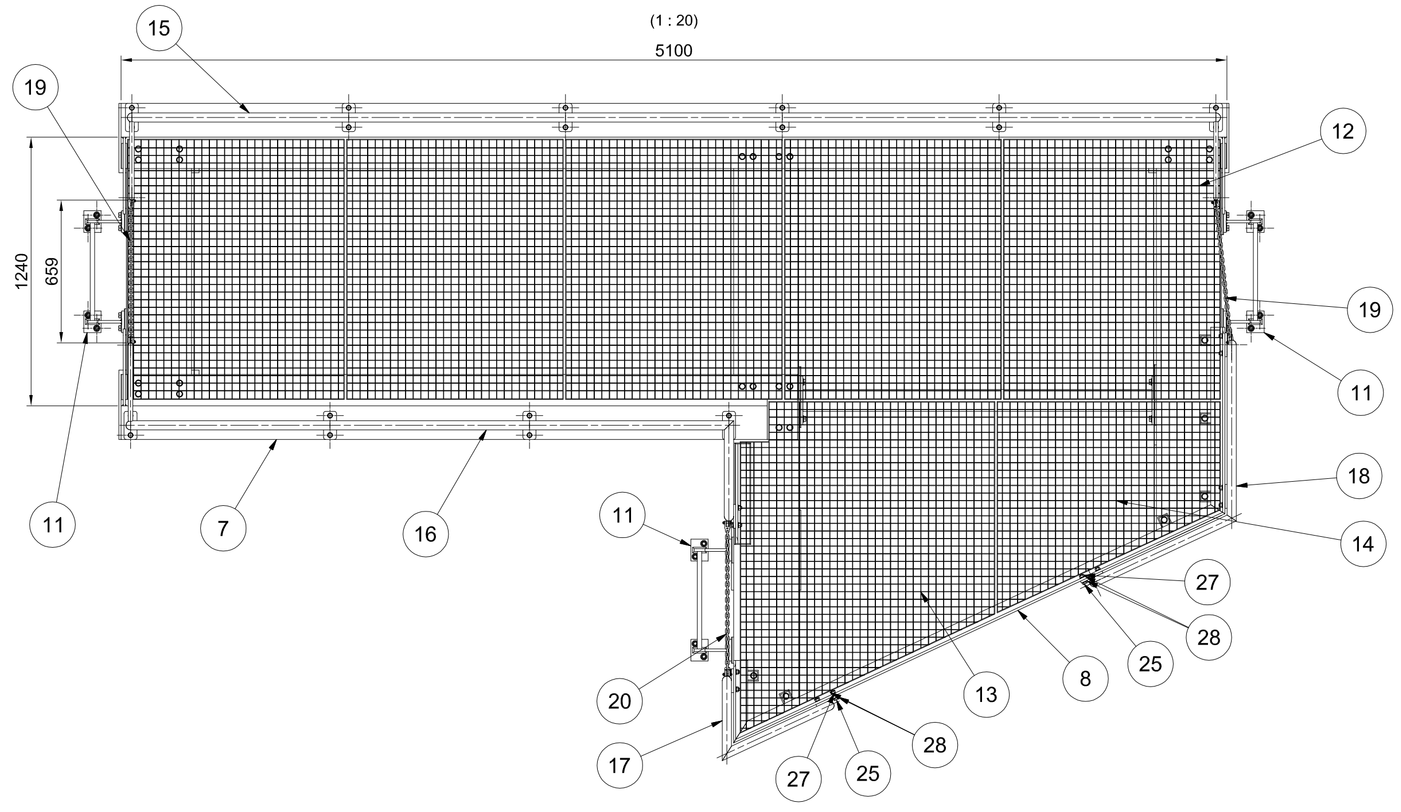

DETAJL A
(1 : 10)

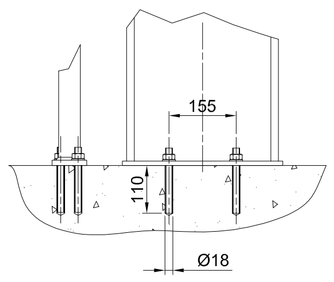

DETAJL B
(1 : 10)

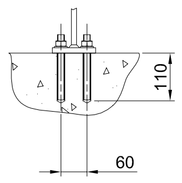

celotna masa 3204,4 kg

Poz.	Naziv	Količina	Debelina [mm]	Širina [mm]	Dolžina [mm]	Material	Standard / Risba	Certifikat	Masa / kos	Skupno	Opomba
1	Nosilec podesta vertikalni 1	3				Varjenec	MPPVX--8S1461		217,82	653,5	
2	Nosilec podesta vertikalni 2	2				Varjenec	MPPVX--8S1462		217,82	435,6	
3	Nosilec podesta horizontalni 1	1				Varjenec	MPPVX--8S1463		480,82	480,8	
4	Nosilec podesta horizontalni 2	1				Varjenec	MPPVX--8S1464		253,83	253,8	
5	Nosilec podesta horizontalni 3	1				Varjenec	MPPVX--8S1465		200,84	200,8	
6	Nosilec podesta horizontalni 4	1				Varjenec	MPPVX--8S1466		366,2	366,2	
7	Nosilec podesta horizontalni 5	1				Varjenec	MPPVX--8S1467		286,92	286,9	
8	Obroba podesta	1				Varjenec	MPPVX--8S1468		54,41	54,4	
9	Podložna pločevina obrobe	6	2	50	100	S355J2+N	MPPVX--8S1477		0,06	0,3	
10	Nosilec pohodnih rešetk	1				Varjenec	MPPVX--8S1469		30,29	30,3	
11	Lestve	3				Zvarjenec	MPPVX--8S1470		35,14	105,4	
12	Pohodna rešetka 1200x1000 40/2mm L-33x33mm	5	40	1000	1200	S235JR	MPPVX--8S1471		28,7	143,5	
13	Pohodna rešetka 1175x1530 40/2mm L-33x33mm	1	40	1530	1175	S235JR	MPPVX--8S1471		28,69	28,7	
14	Pohodna rešetka 1030x875 40/2m L-33x33mm	1	40	875	1030	S235JR	MPPVX--8S1471		15,84	15,8	
15	Ograja 1	1				Varjenec	MPPVX--8S1472		46,6	46,6	
16	Ograja 2	1				Zvarjenec	MPPVX--8S1473		33,24	33,2	
17	Ograja 3	1				Zvarjenec	MPPVX--8S1474		12,59	12,6	
18	Ograja 4	1				Varjenec	MPPVX--8S1475		20,04	20	
19	Varnostna veriga 670	6					MPPVX--8S1476		0,5	3	
20	Varnostna veriga 705	3					MPPVX--8S1476		0,52	1,6	
21	Navojna palica M16 x 150	32	0	16	150	8.8 tZn	DIN 975		0,24	7,6	
22	Vijak M16x55	80				8.8 Zn	DIN 931		0,12	10	
23	Vijak M16x50	22				8.8 Zn	DIN 933		0,12	2,5	
24	Vijak M12x45	20				8.8 Zn	DIN 931		0,06	1,2	
25	Vijak M12x40	24				8.8 Zn	DIN 933		0,05	1,3	
26	Matica M16	135				8 Zn	DIN 934		0,03	4,6	
27	Matica M12	44				8 Zn	DIN 934		0,02	0,8	
28	Podložka A 13	88				St Zn	DIN 125		0,01	0,6	
29	Podloška A 17	236				St. Zn	DIN 125		0,01	2,7	

OPOMBE:

01 *REFERENČNE RISBE:*

02 *LEGENDA ŠRAFURE:*

Ogljikovo jeklo | Nerjavno jeklo | Brončna zlitina | Primarni beton | Sekundarni beton | Polimeri | Guma

03

POHODNE REŠETKE:
Pohodne rešetke na mestih vijakov nosilcev podesta na spodnji strani prilagoditi z odrezom pri montaži.

Investitor: Republika Slovenija, Ministrstvo za okolje in prostor, Dunajska cesta 48, 1000 Ljubljana			Objekt: SANACIJA PREGRADE VOGRŠČEK S PRIPADAJOČIMI OBJEKTI
Proizvajalec: Tilova cesta 52, 8281 Senovo, Slovenija			Del objekta: CEVOVOD
Projektant: Valjhunova ulica 11, 1000 Ljubljana, Slovenija			Vrsta načrta/prikaza: 4. NAČRT S PODROČJA STROJNIŠTVA
	Ime in priimek: (podpis)	Identifikacijska št.	Vsebina dokumenta/risbe: PORTALNA KONSTRUKCIJA PODEST SESTAVA
Vodja projekta:	Martin Cmrekar u.d.i.g.	G-3884	
Pooblaščeni inženir:	Martin Cmrekar u.d.i.g.	G-3884	
Sodelavec - pooblaščeni inženir:			Vrsta projekta: PID; Številka projekta: P-GO-35/22
Obodbuk	Matjaž Planinšec d.i.s.		Klasifikacijska oznaka: ---------- ; Stran/št.strani: 1 / 1
Datum izdelave: 17.3.2022	Merilo: 1 : 20		Identifikacijska oznaka: MPPVX--8S1460 ; Revz.: /

Montavar PROJEKT LJ d.o.o.
All rights within are not explicitly transferred to the employee by contract are reserved.

Montavar PROJEKT LJ d.o.o.
Vse avtorske pravice, ki niso s pogodbo izrečno prenesene na naročnika, si pridržane.

ISO A1